Rel. 20250627

Kalibrier-Handtestpumpe LR-Cal LPP 40, pneumatisch betätigt Prüfdruckerzeugung bis +40 bar (580 psi), umschaltbar auf Vakuumerzeugung bis -0,95 bar (-28 inHg)

Die Kalibrier-Handtestpumpe LR-Cal LPP 40 dient zur Druckerzeugung für die Überprüfung, Justage und Kalibrierung von mechanischen und elektronischen Druckmessgeräten durch Vergleichsmessungen. Diese Druckprüfungen können stationär im Labor, Werkstatt oder vor Ort an der Messstelle stattfinden.

Schließt man das zu prüfende Messgerät und ein ausreichend genaues Referenz-Messgerät an der Handtestpumpe an, so wirkt bei Betätigung der Pumpe auf beide Messgeräte der gleiche Druck. Durch Vergleich der beiden Messwerte bei beliebigen Druckwerten kann eine Überprüfung der Genauigkeit bzw. eine Justage des zu prüfenden Druckmessgerätes erfolgen.

Die Kalibrier-Handtestpumpe LR-Cal LPP 40 ermöglicht trotz ihrer sehr kompakten Abmessungen eine einfache und exakte Prüfdruckerzeugung mit Umschaltmöglichkeit auf Vakuum-Erzeugung. Für die präzise Einstellung zur genauen Vergleichsprüfung besitzt die LR-Cal LPP 40 ein Feinregulierventil. Das Referenzmessgerät wird direkt oben auf die Pumpe aufgeschraubt und der Prüfling wird über den im Lieferumfang enthaltenen Anschlussschlauch mit G 1/4 Innengewinde angeschlossen, ggf. unter Verwendung geeigneter Gewindeadapter (siehe Zubehör / Adaptersätze umseitig).

Spezifikation:

Druck-Erzeugung:	0 bis 40 bar = 0 bis 580 psi, umschaltbar auf
Vakuum-Erzeugung:	0 bis -0,95 bar = 0 bis -28 inHg
Druckanschlüsse:	G 1/2" innen (freilaufende Überwurfmutter mit Dichtung) für Referenzgerät oben auf der Pumpe (Optional: G 1/4" innen freilaufend oder G 3/8" innen) G 1/4" innen (freilaufende Überwurfmutter mit Dichtung) für Prüfling am serienmäßigen Prüflingsanschlussschlauch 0,5 m (Optional: 1/4" NPT F)
Materialien:	Anodisiertes Aluminium, Messing (teilweise vernickelt).
Volumen je Hub:	ca. 11 cm³
Prüfdruckeinstellung:	Feinregulierventil (großvolumiger Volumenvariator)
Abmessungen:	ca. 220 x 105 x 63 mm
Gewicht:	ca. 510 g

Serienmäßiger Lieferumfang:

- Kalibrier-Handtestpumpe LR-Cal LPP 40
- Prüflingsanschlussschlauch 0,5 m mit Anschluss G 1/4" innen, freilaufend
- Bedienungsanleitung

Optionales Zubehör:

- Tool zur noch einfacheren Volumenveränderung
- Verschiedene Adapter- und Dichtungssätze für den Prüflingsanschluss
- Aufbewahrungs- und Transportkoffer
- Referenzdruckmessgeräte, Druckkalibratoren, Manometer in verschiedenen Messbereichen und Genauigkeiten sowie unterschiedlichen Funktionalitäten

Artikel-Nummern:

Beschreibung	Artikel-Nummer
LR-Cal LPP 40 Kalibrier-Handtestpumpe -0,95...+40 bar Referenzgeräteanschluss G 1/2 innen freilaufend (demontierbar, dann G 3/8 innen fest)	LPP-40
dito, jedoch Referenzgeräteanschluss G 1/4 innen (freilaufend)	LPP-40-G14
dito, jedoch Referenzgeräteanschluss 1/4" NPT innen (fest) und Prüflingsanschluss 1/4" NPT innen (über Adapter)	LPP-40-N14
Adapter- und Dichtungssatz BSP-Rohrgewinde für Prüflingsanschluss G 1/8 innen + G 3/8 innen + G 1/2 innen + G 1/2 außen	LPP-ADAPTER-BSP
Adapter- und Dichtungssatz NPT-Gewinde für Prüflingsanschluss 1/8" NPT F + 1/4" NPT F + 3/8" NPT F + 1/2" NPT F	LPP-ADAPTER-NPT
Adapter- und Dichtungssatz metrisch für Prüflingsanschluss M12 x 1,5 + M20 x 1,5 + System MINIMESS® 1620	LPP-ADAPTER-M
Tool zur noch einfacheren und schnelleren Handhabung des Volumenvariators	LPP-VOLUMEN-TOOL
Transport- und Aufbewahrungskoffer mit Formschaumeinlagen	LPP-KOFFER
LR-Cal LPP-MANO-K06: analoge Referenzmanometer NG 100 Kl. 0,6, inkl. Kalibrierschein, Skala mit Feinteilung Lieferbare Messbereiche: 0...4 bar/psi + 0...25 bar/psi + 0...40 bar/psi + -1...0 bar/inHg + -1...+39 bar/psi	LPP-MANO-K06-...
LR-Cal LPP-MANO: analoge Referenzmanometer NG 63 Kl. 1,0, Skala mit Feinteilung Lieferbare Messbereiche: 0...2 bar/psi + 0...11 bar/psi + 0...25 bar/psi + 0...40 bar/psi + -1...0 bar/inHg + -1...+39 bar/psi	LPP-MANO-...
ERSATZTEIL: Prüflingsanschlussschlauch 90,5 m mit G 1/4 innen Anschl.	LPP-SCHLAUCH-S-0050
ERSATZTEIL: Baugruppe Feinregulierventil mit Ablassventil	LPP-VENTIL
Wartungssatz für LR-Cal LPP 40 (O-Ringe, Dichtungen, Schrauben, ...)	LPP-WARTUNG

(1) Referenzgeräteanschluss G 1/2" innen, freilaufend, mit Dichtung
(2) Feinregulierventil
(3) Ablassventil
(4) Umschalter Druck-/Vakuumerzeugung
(5) Pumpen-Handgriffe
(6) Verstellbare Rändelmutter zur Einstellung der Pumpen-Leistung
(7) Prüflingsanschluss G 1/4" innen, freilaufend mit Dichtung
(8) Prüflingsanschluss-schlauch

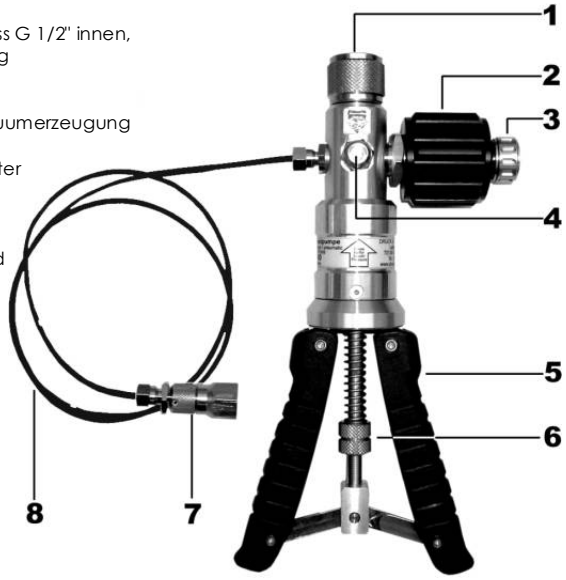

LR-Cal LPP 40 mit
Druckkalibrator LR-Cal LHM